NewTom GiANO HR

Versione senza braccio teleradiografico
No ceph arm version

1:20

Dimensioni in millimetri (pollici)
Dimensions in millimeters (inches)

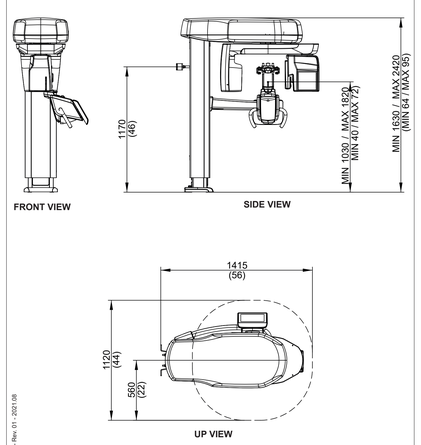

Cod. 97044069 - Rev. 01 - 2021.08

NewTom GiANO HR

Versione senza braccio teleradiografico con stativo Easy Access
No ceph arm with Easy Access stative version

1:20

Dimensioni in millimetri (pollici)
Dimensions in millimeters (inches)

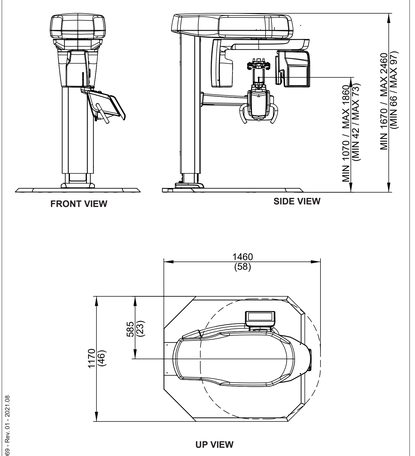

Cod. 97044069 - Rev. 01 - 2021.08

NewTom GiANO HR

Versione senza braccio teleradiografico con stativo (96600537)
No ceph arm with stative version (96600537)

1:20

Dimensioni in millimetri (pollici)
Dimensions in millimeters (inches)

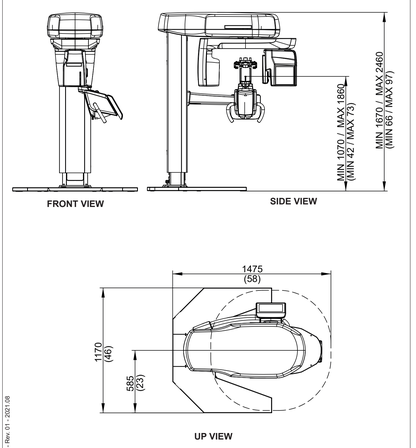

Cod. 97044069 - Rev. 01 - 2021.08

NewTom GiANO HR

Versione senza braccio teleradiografico con stativo (96602319)
No ceph arm with stative version (96602319)

1:20

Dimensioni in millimetri (pollici)
Dimensions in millimeters (inches)

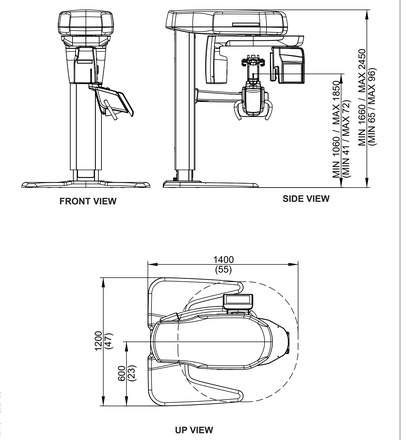

Cod. 97044069 - Rev. 01 - 2021.08

NewTom GiANO HR

Versione con braccio teleradiografico destro
Right ceph arm version

1:20

Dimensioni in millimetri (pollici)
Dimensions in millimeters (inches)

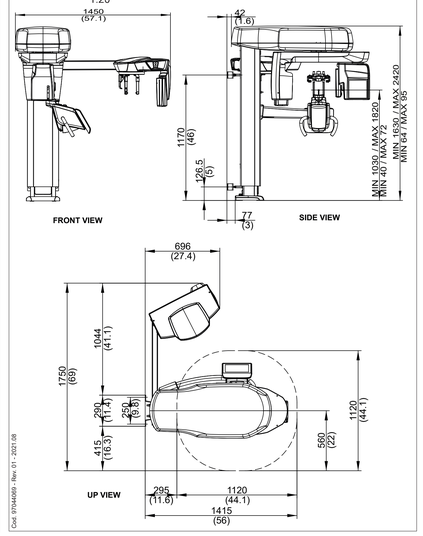

Cod. 97044069 - Rev. 01 - 2021.08

NewTom GiANO HR

Versione con braccio teleradiografico destro e stativo Easy Access
Right ceph arm and Easy Acess stative version

1:20

Dimensioni in millimetri (pollici)
Dimensions in millimeters (inches)

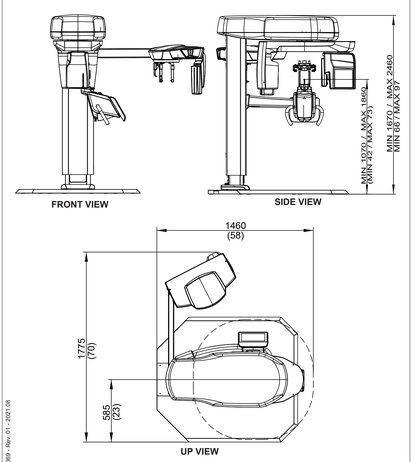

Cod. 97044069 - Rev. 01 - 2021.08

NewTom GiANO HR

Versione con braccio teleradiografico destro e stativo (96600537)
Right ceph arm and stative version (96600537)

1:20

Dimensioni in millimetri (pollici)
Dimensions in millimeters (inches)

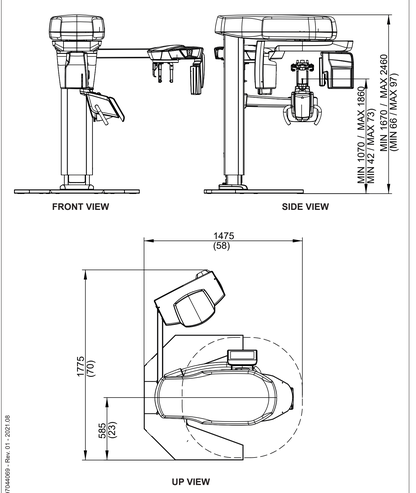

Cod. 97044069 - Rev. 01 - 2021.08

NewTom GiANO HR

Versione con braccio teleradiografico destro e stativo (966002319)
Right ceph arm and stative version (966002319)

1:20

Dimensioni in millimetri (pollici)
Dimensions in millimeters (inches)

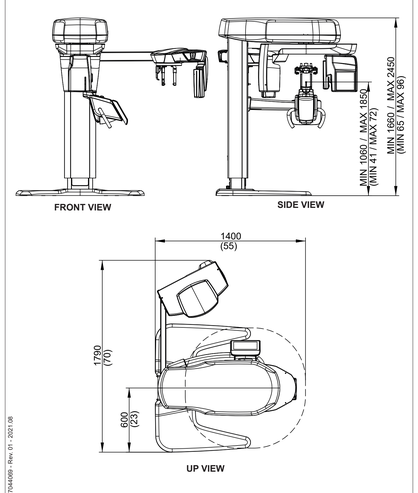

Cod. 97044069 - Rev. 01 - 2021.08

NewTom GiANO HR

Versione con braccio teleradiografico sinistro
Left ceph arm version

1:20

Dimensioni in millimetri (pollici)
Dimensions in millimeters (inches)

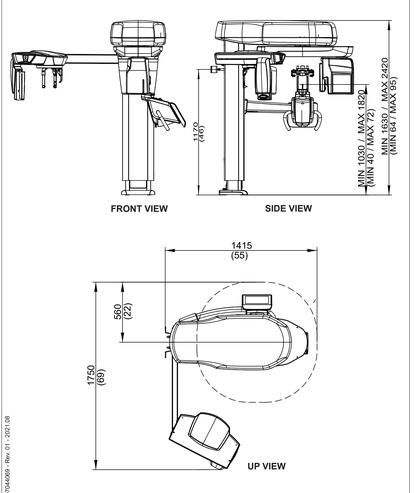

Cod. 97044069 - Rev. 01 - 2021.08

NewTom GiANO HR

Versione con braccio teleradiografico sinistro e stativo Easy Access
Left ceph arm and Easy Acess stative version

1:20

Dimensioni in millimetri (pollici)
Dimensions in millimeters (inches)

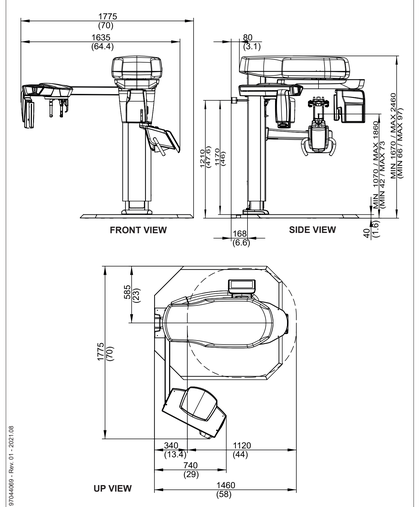

Cod. 97044069 - Rev. 01 - 2021.08

NewTom GiANO HR

Versione con braccio teleradiografico sinistro e stativo (96600537)
Left ceph arm and stative version (96600537)

1:20

Dimensioni in millimetri (pollici)
Dimensions in millimeters (inches)

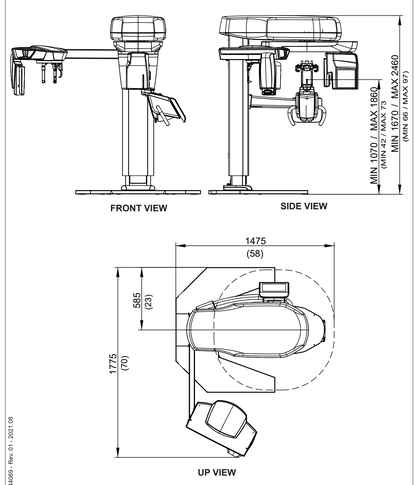

Cod. 97044069 - Rev. 01 - 2021.08

NewTom GiANO HR

Versione con braccio teleradiografico sinistro e stativo (966002319)
Left ceph arm and stative version (966002319)

1:20

Dimensioni in millimetri (pollici)
Dimensions in millimeters (inches)

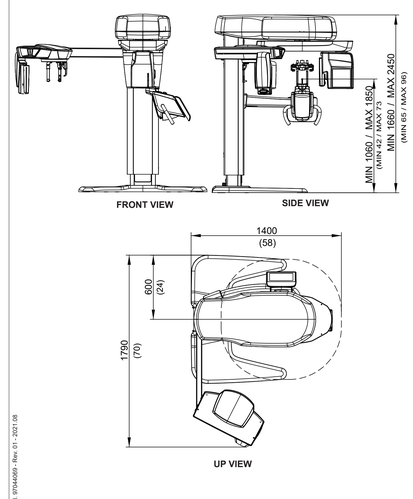

Cod. 97044069 - Rev. 01 - 2021.08

NewTom GiANO HR

Versione con braccio teleradiografico destro e staffa angolare 45°
Right ceph arm version with 45° ang. bracket

1:20

Dimensioni in millimetri (pollici)
Dimensions in millimeters (inches)

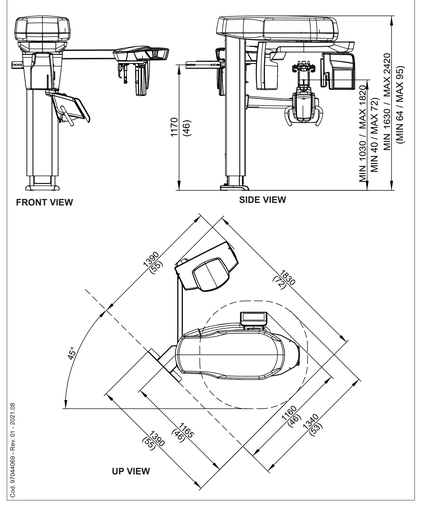

Cod. 97044069 - Rev. 01 - 2021.08

NewTom GiANO HR

Versione con braccio teleradiografico sinistro e staffa angolare 45°
Left ceph arm version with 45° ang. bracket

1:20

Dimensioni in millimetri (pollici)
Dimensions in millimeters (inches)

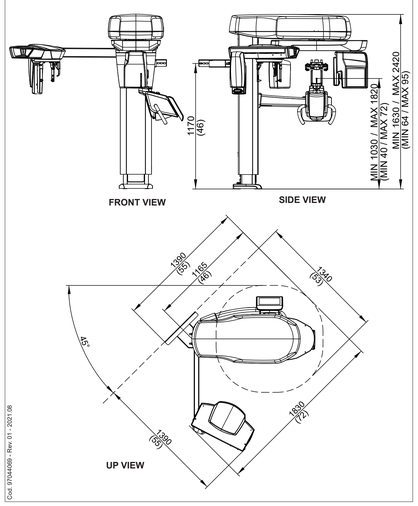

Cod. 97044069 - Rev. 01 - 2021.08